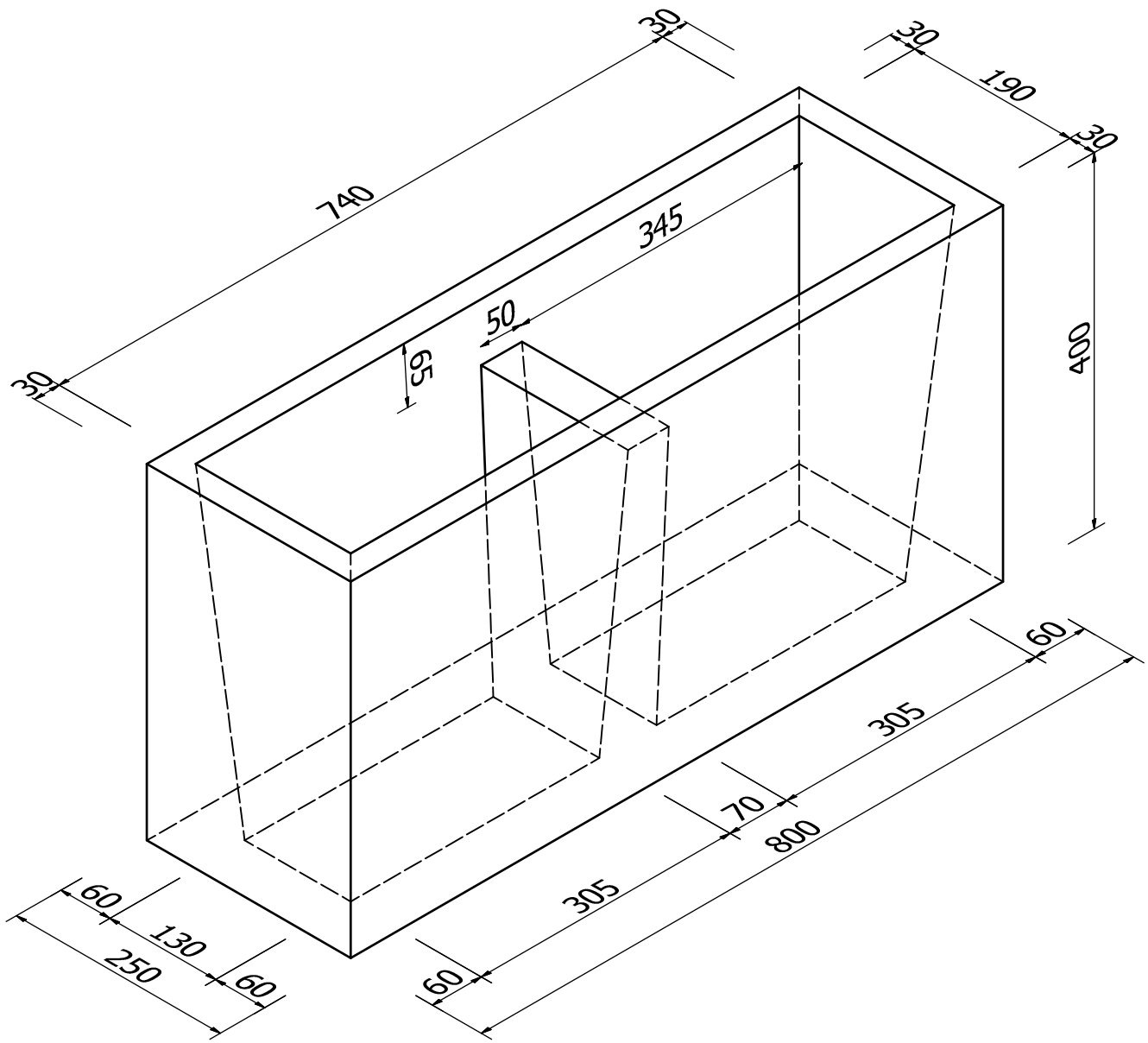
30
30
190
30
740
345
50
65
30
400
60
305
70
800
305
60
60
130
60
250

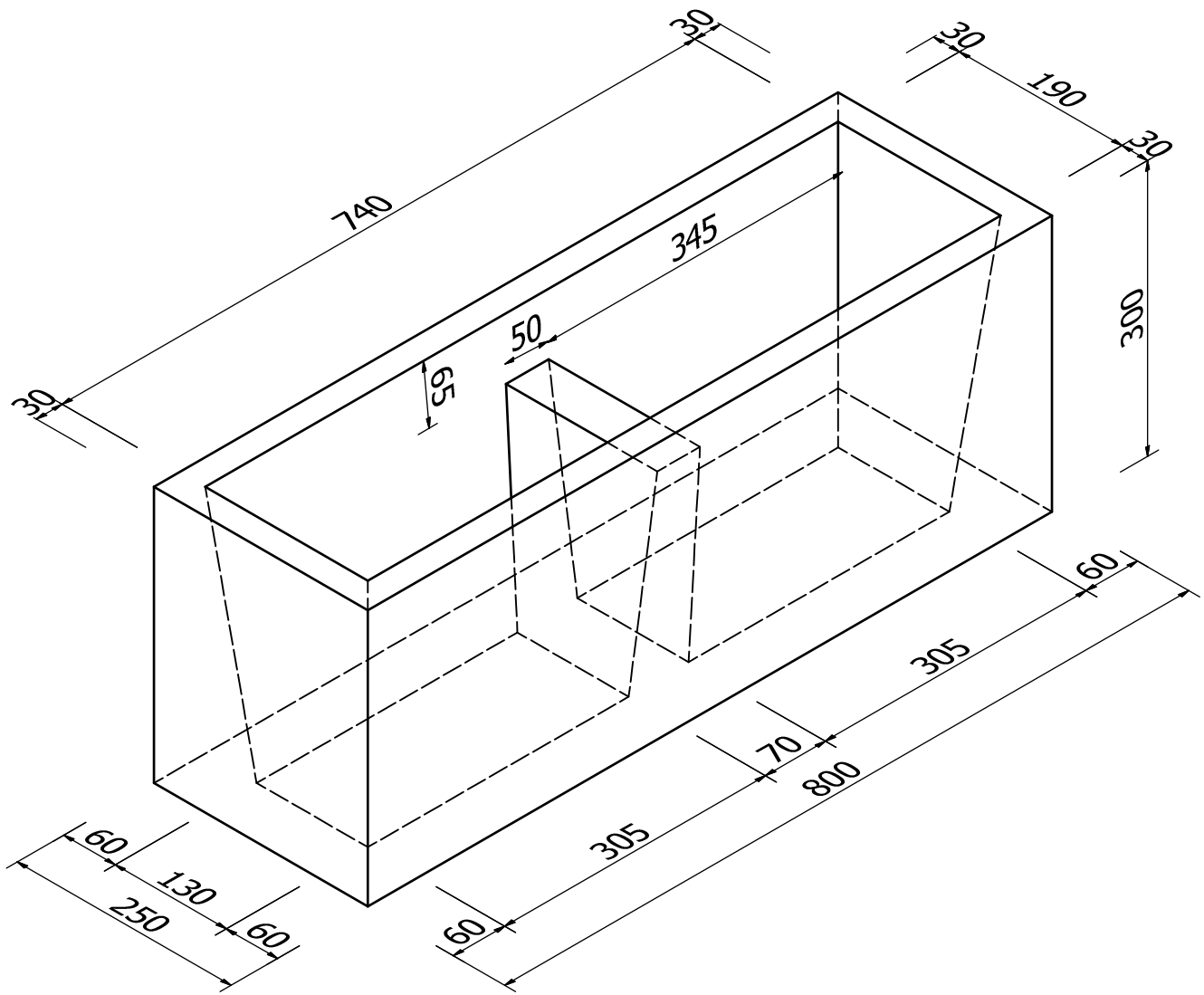
30
30
190
30
740
345
300
50
65
30
60
305
70
800
305
60
130
250
60
60